MAGNUM

La tuile au format géant économique.

- Rentabilité élevée grâce au méga format
- Combinaison de taille et de qualité sans compromis grâce à une technologie haut de gamme
- Chevauchement transparent et comportement d'écoulement optimal
- Trois points de suspension stables assurent un maintien sûr et une circulation fiable autour des lattes de toit
- Le verrouillage, le contrôle de l'eau et la valeur cw particulièrement favorable font de MAGNUM une tuile exceptionnelle qui convient aussi bien aux toits très plats que très raides
- Même avec vents forts, la pénétration de l'eau de pluie est empêchée par la technologie labyrinthe, avec cinq nervures latérales de forme spéciale et extrêmement prononcées

CARACTÉRISTIQUES TECHNIQUES

Dimensions (approx.)	357 x 495 mm
Largeur utile min. (env.)	295 mm
Largeur utile moy. (env.)	296 mm
Largeur utile max. (env.)	297 mm
Pureau min. (env.)	390 mm
Pureau moy. (env.)	400 mm
Pureau max. (env.)	411 mm
Quantité min. (approx.)	8.2 pces/m²
Qté de tuiles moy. nécessaire (env.)	8.5 pces/m²
Quantité max. de tuiles nécessaire (env.)	8.7 pces/m²
Poids par pièce (env.)	4.9 kg/pces
Poids par m² (env.)	41.7 kg/m²
Poids par palette (env.)	848 kg
Pièces par paquet	4 pièce
Pièces par palette	168 pièce

DOMAINES D'APPLICATION

MESURES SUPPLÉMENTAIRES SELON LES SPÉCIFICATIONS DU FABRICANT CREATON	
Pente de toit (D)	16 °
Conception d'une sous-couverture/d'un écran souple de sous-toiture collé sans bande d'étanchéité pour clous, produits CREATON disponibles : DUO extra, DUO longlife ND extra, TRIO extra et QUATTRO longlife extra	≥ 16 °
Conception d'une sous-couverture/d'un écran souple de sous-toiture collé sans bande d'étanchéité pour clous, produits CREATON disponibles : DUO longlife ND extra	≥ 14 °
Conception d'une sous-couverture/d'un écran souple de sous-toiture collé avec bande d'étanchéité pour clous, produits CREATON disponibles : DUO extra, DUO longlife ND extra, TRIO extra et QUATTRO longlife extra	≥ 14 °
Conception sous forme de sous-toiture étanche à la pluie, produits CREATON disponibles : DUO longlife ND extra, TRIO extra et QUATTRO longlife extra	≥ 12 °
Conception sous forme de sous-toiture étanche à l'eau, produits CREATON disponibles : QUATTRO longlife extra	≥ 10 °
Conception sous forme de sous-toiture étanche à l'eau soudée en solution spéciale à 7°, veuillez respecter les instructions de pose séparées, produits CREATON disponibles : QUATTRO longlife extra	-

INFORMATIONS TECHNIQUES

- Le dessin technique présenté n'est qu'un exemple.
- Selon les règles de l'Association centrale du commerce allemand de la toiture (ZVDH) pour les tuiles de rive, la distance entre le bord intérieur de la patte de rive et le bord extérieur du mur de pignon ou du revêtement doit être d'au moins 1 cm.
- Les règles et normes nationales en vigueur s'appliquent à l'exécution des travaux de toiture. Celles-ci varient d'un pays à l'autre (par exemple, les règles ZVDH, les normes autrichiennes) et doivent être prises en considération lors de l'exécution. En tant qu'informations constructeur, les informations spécifiques à CREATON sur l'exécution du sous-toit sont également applicables et sont complémentaires à celles-ci. Vous pouvez les trouver dans notre planificateur de toit ou sur www.creaton.de / www.creaton.at.
- Please consider the sample letter for the standard CREATON roof pitches.

LAF/FLA VALEURS

VALEURS LAF-/FLA EN MM AVEC TUILES SOUS-FAÎTIÈRES/CHATIÈRES POUR LATTIS 30X50												
Besoins Tuile faîtière (env.)	DN	10°	15°	20°	25°	30°	35°	40°	45°	50°	55°	60°
PF 2.5 Pcs/ml	LAF	110	110	110	100	100	100	90	90	90	90	90
PF 2.5 Pcs/ml	FLA	100	95	90	80	70	60	50	40	30	20	10

VALEURS LAF-/FLA EN MM AVEC TUILES SOUS-FAÎTIÈRES/CHATIÈRES POUR LATTIS 40X60												
Besoins Tuile faîtière (env.)	DN	10°	15°	20°	25°	30°	35°	40°	45°	50°	55°	60°
PF 2.5 Pcs/ml	LAF	110	110	110	95	95	95	85	80	75	75	75
PF 2.5 Pcs/ml	FLA	110	105	100	90	80	70	60	50	40	30	20

VALEURS LAF-/FLA EN MM AVEC TUILES SOUS-FAÎTIÈRES/CHATIÈRES POUR LATTIS 50X50												
Besoins Tuile faîtière (env.)	DN	10°	15°	20°	25°	30°	35°	40°	45°	50°	55°	60°
PF 2.5 Pcs/ml	LAF	105	105	105	90	90	85	75	70	65	65	60
PF 2.5 Pcs/ml	FLA	120	115	110	100	90	85	75	65	60	50	50

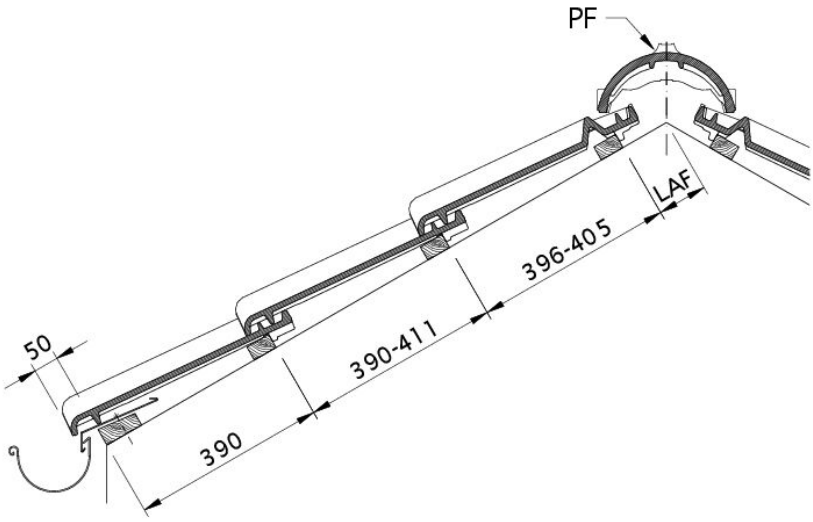

Dessin MAGNUM section transversale de toit DQF

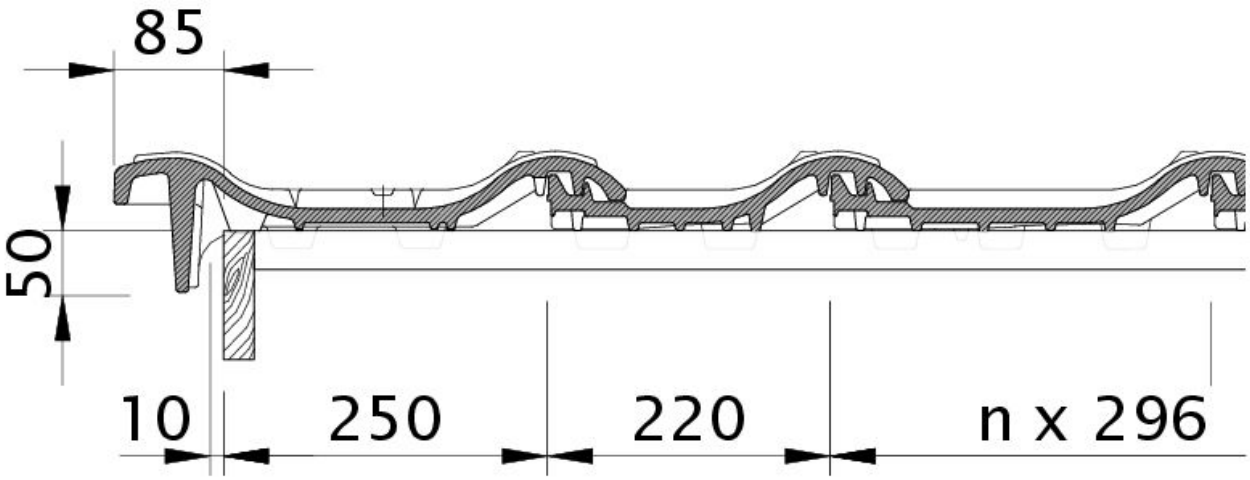

Dessin MAGNUM tuile de rive gauche avec volige OBL

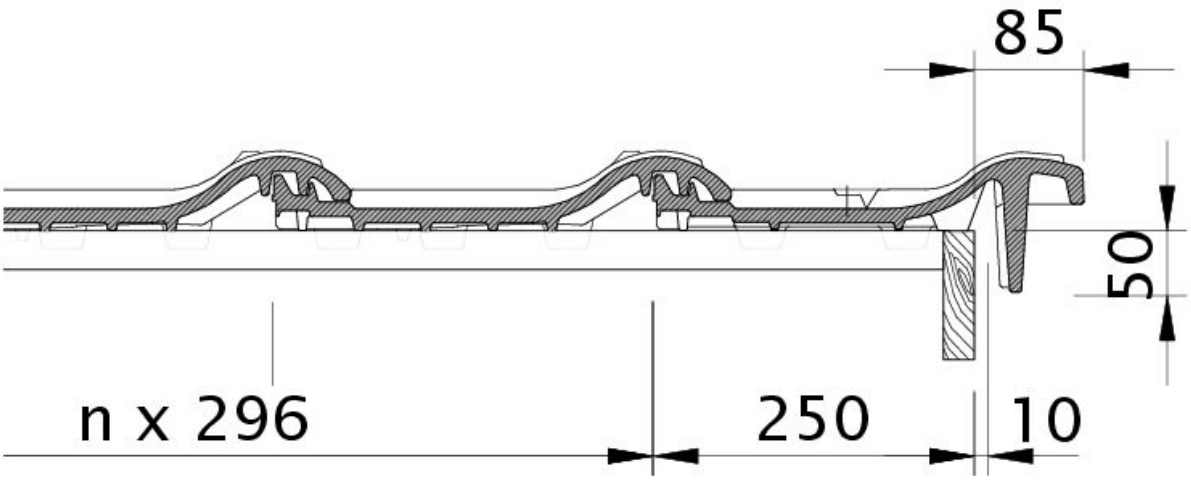

Dessin MAGNUM tuile de rive droite avec volige OBR

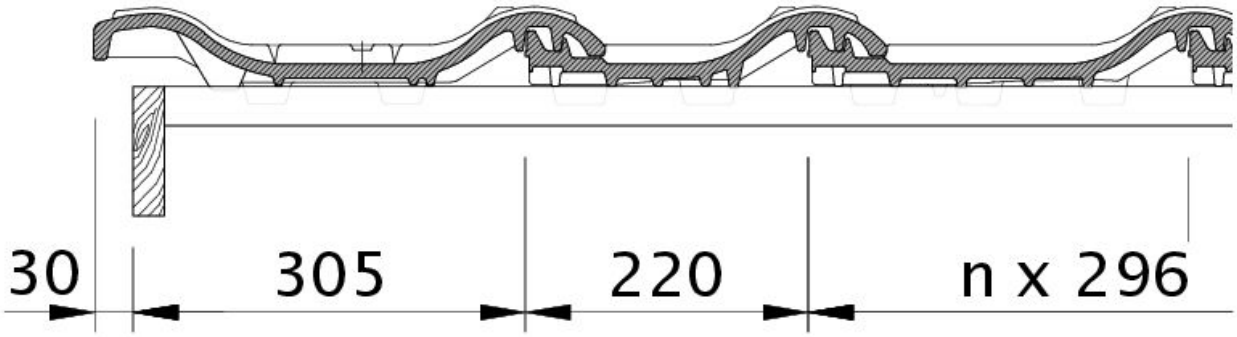

Dessin MAGNUM rive gauche avec bande de rive et tuile double bourrelet ODL

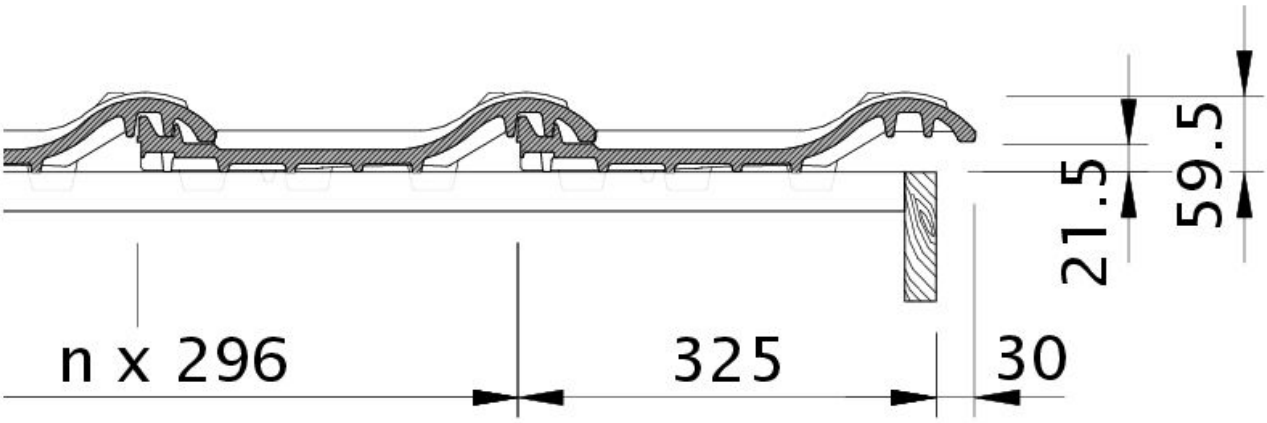

Dessin MAGNUM rive droite avec bande de rive et tuile de couverture OFR

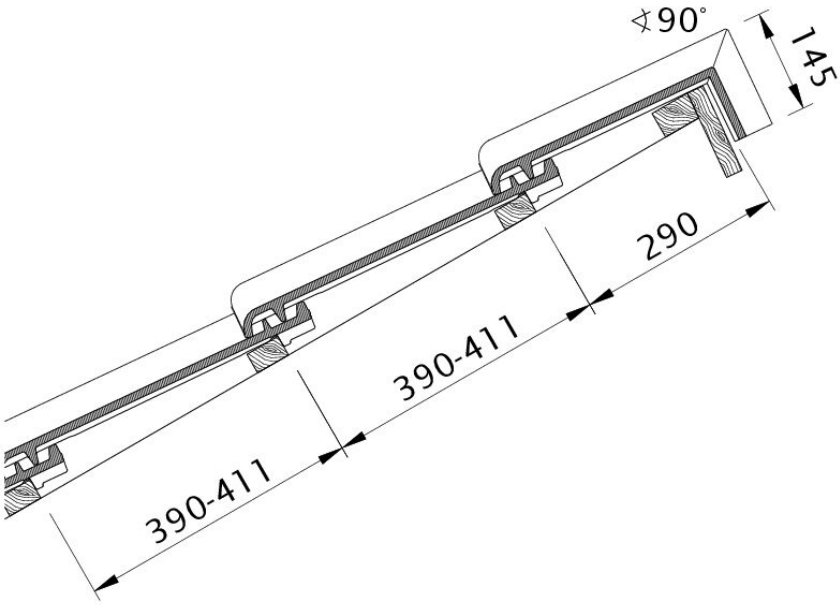

Dessin MAGNUM modèle pour toit en appentis PDA

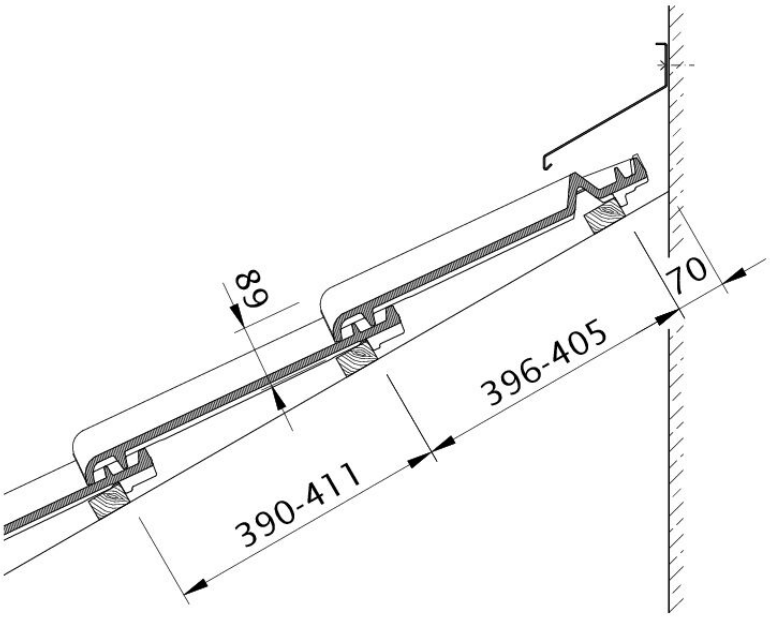

Dessin MAGNUM raccord au mur haut avec tuile sous-faîtière/chatière WMF

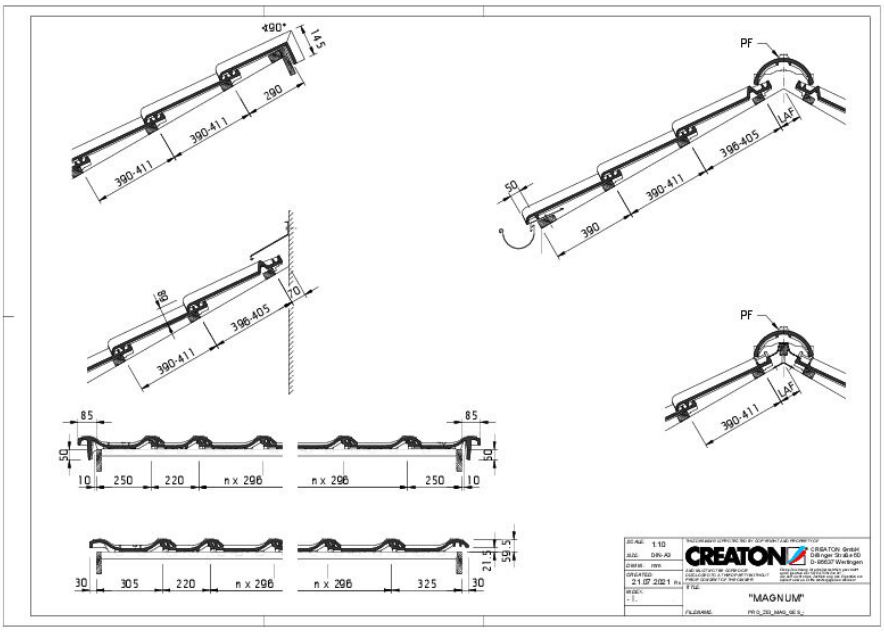

Drawing MAGNUM general view GES

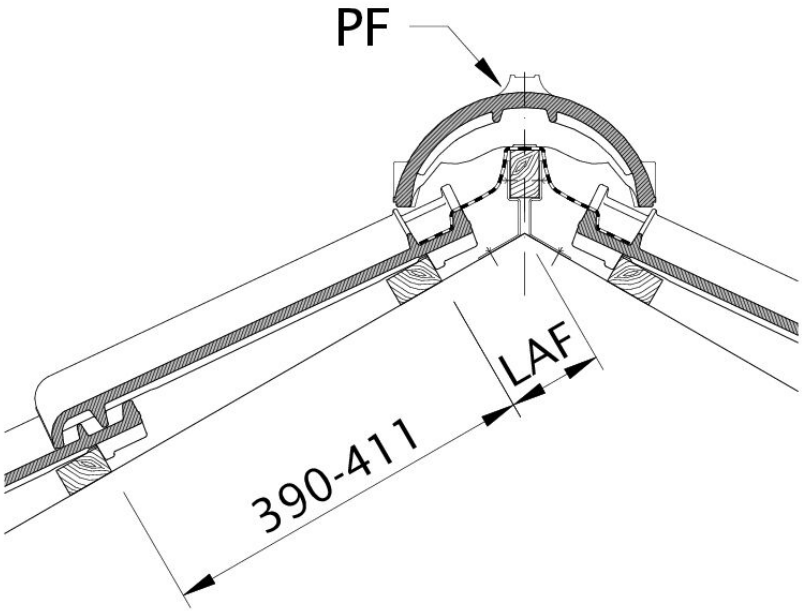

Dessin MAGNUM écartement entre les liteaux par rapport au sommet du faîte, écartement des lattes de faîtage LAF