HARMONIE

Tuile traditionelle avec double fermeture

Cette tuile en terre cuite est une tuile classique et élégante de petit format, qui a une très longue tradition. Grâce à la zone de décalage plus importante, HARMONIE peut être utilisée un peu partout, dans la construction comme dans la rénovation.

AVANTAGES

- Style: rustique et champêtre
- Petite tuile ondulée traditionnelle
- Un topper pour les pays bas
- Facilité d'installation: zone de décalage très haute (25 mm en longueur et 6 mm en largeur)
- Emboîtements doubles de tête et latéraux fortement prononcés pour une évacuation optimale de l'eau
- Surface résistante aux éraflures

CARACTÉRISTIQUES TECHNIQUES

Dimensions (h x l - mm)	410 x 250
Poids de la tuile (kg)	3,1
Pente min. du toit* (x°)	12°
Recouvrement (mm)	197 - 201
Entraxe des lattes (mm)	328 - 352
Nombre des tuiles/m² (pièces)	14,2 - 15,6
Poids/m² (kg)	45 - 50
Hauteur du profil (mm)	51

* Avec sous-toiture CREATON.

LAF/FLA VALEURS

Détermination de la position du liteau supérieur jusqu'a l'axe de faîte et de la hauteur de l'axe de faîte (tenant compte d'une hauteur de 30 mm de la latte à panne)

Pente	Distance L en mm pour faîtière PZ	Hauteur liteau de faîte H en mm pour faîtière PZ
12°	80	105
15°	80	105
20°	80	95
25°	70	90
30°	70	80
35°	60	75
40°	60	65
45°	50	60
50°	50	55
55°	50	50

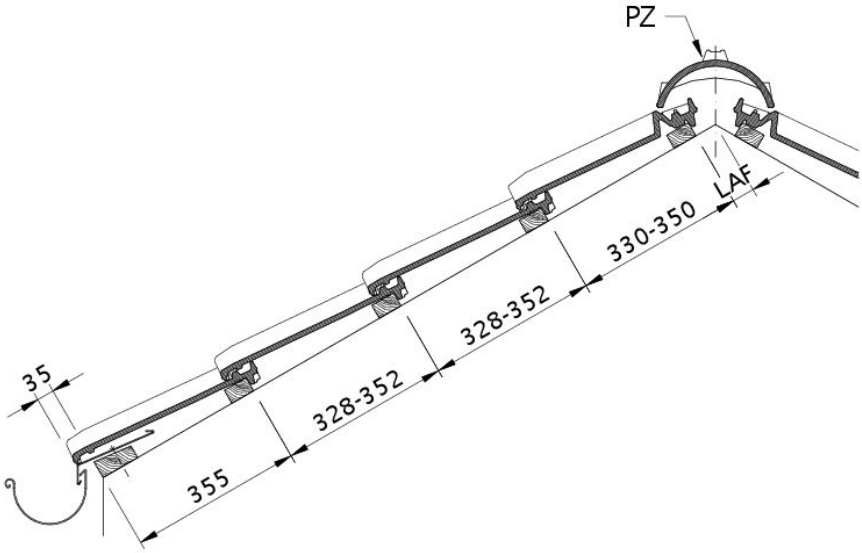

Dessin HARMONIE section transversale de toit DQF

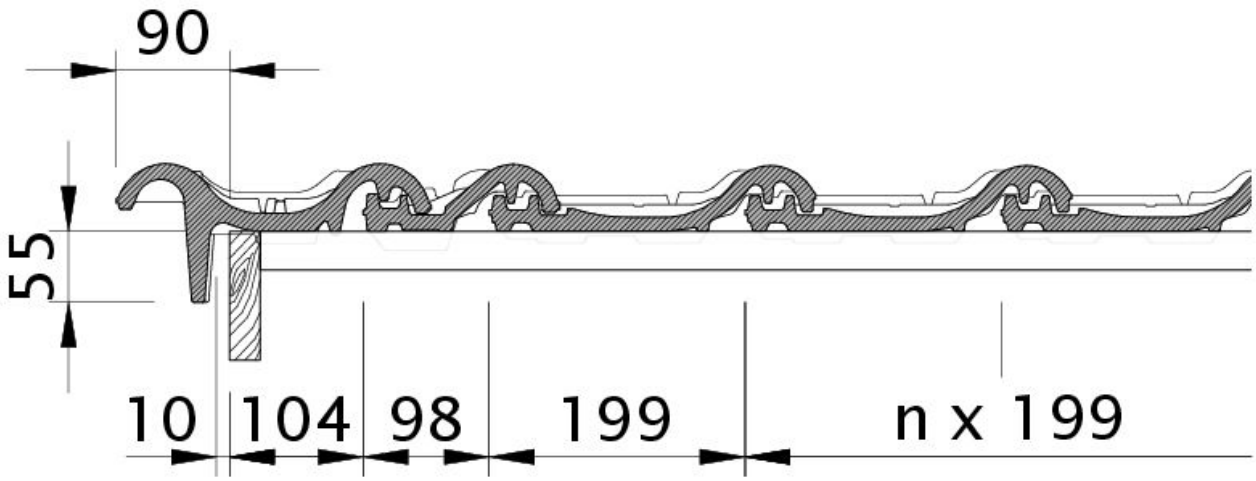

Dessin HARMONIE tuile de rive gauche avec volige OBL

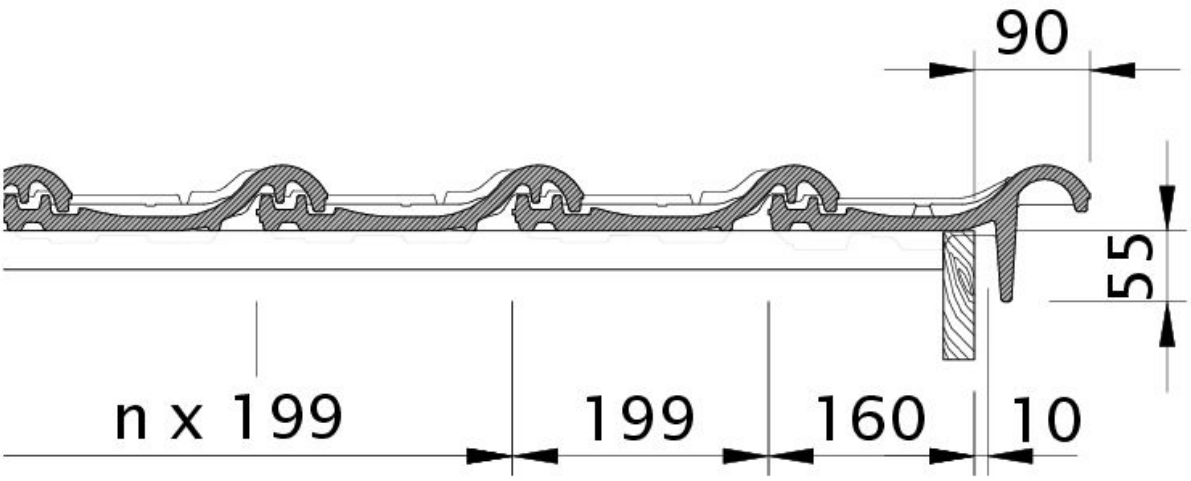

Dessin HARMONIE tuile de rive droite avec volige OBR

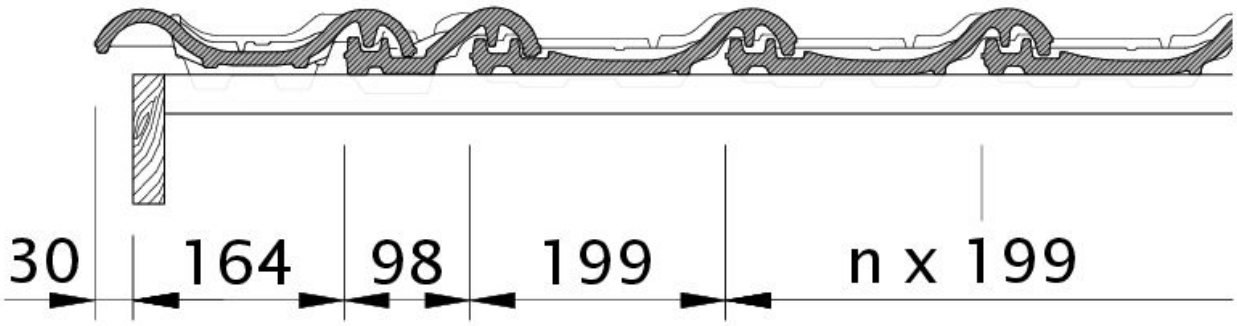

Dessin HARMONIE rive gauche avec bande de rive et tuile double bourrelet ODL

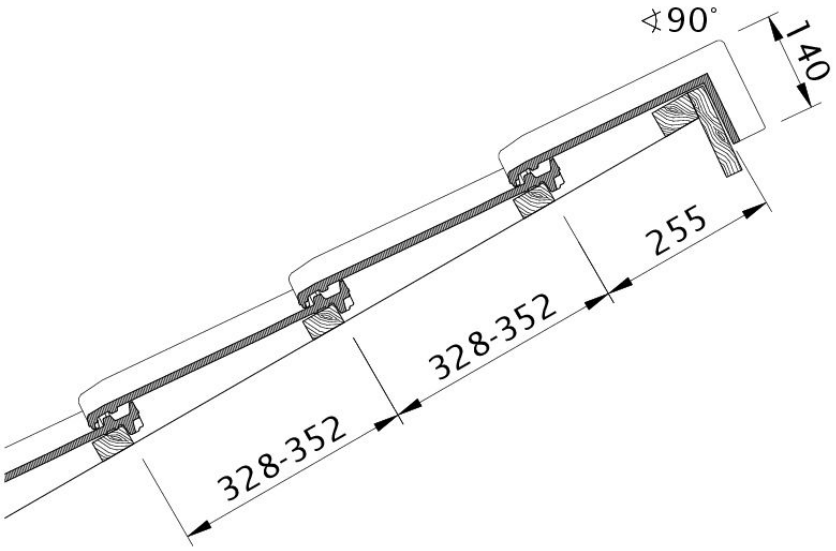

Dessin HARMONIE modèle pour toit en appentis PDA

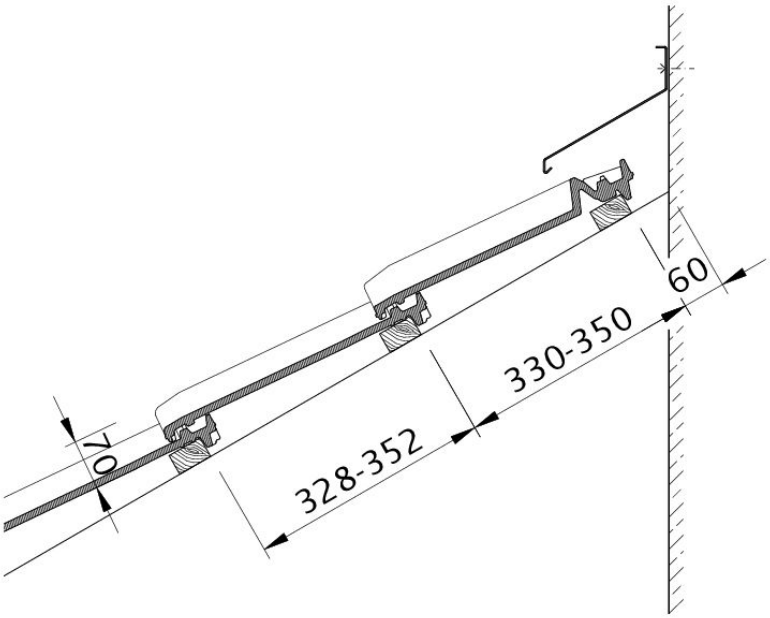

Dessin HARMONIE raccord au mur haut avec tuile sous-faîtière/chatière WMF

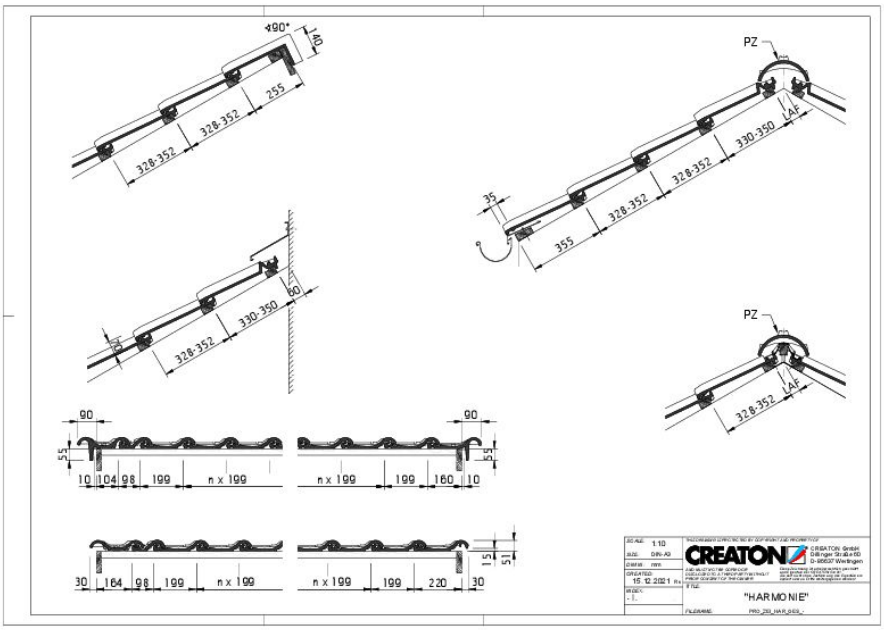

Drawing HARMONIE general view GES

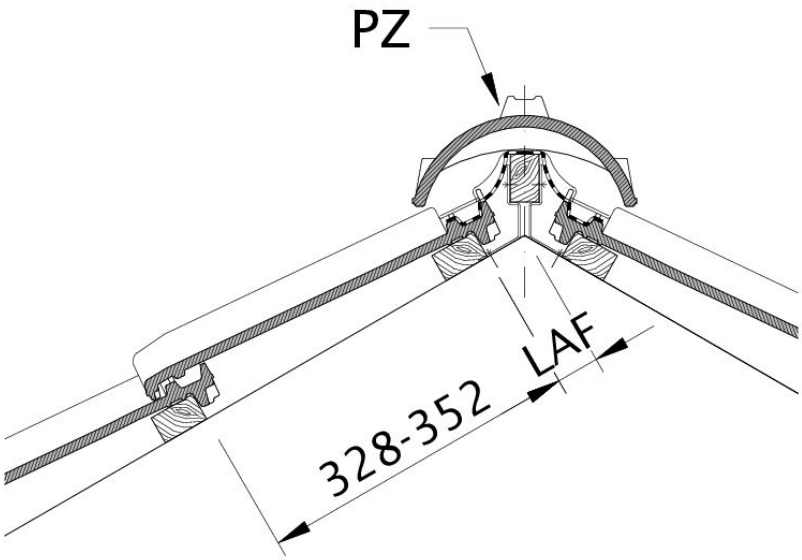

Dessin HARMONIE écartement entre les liteaux par rapport au sommet du faîte, écartement des lattes de faîtage LAF

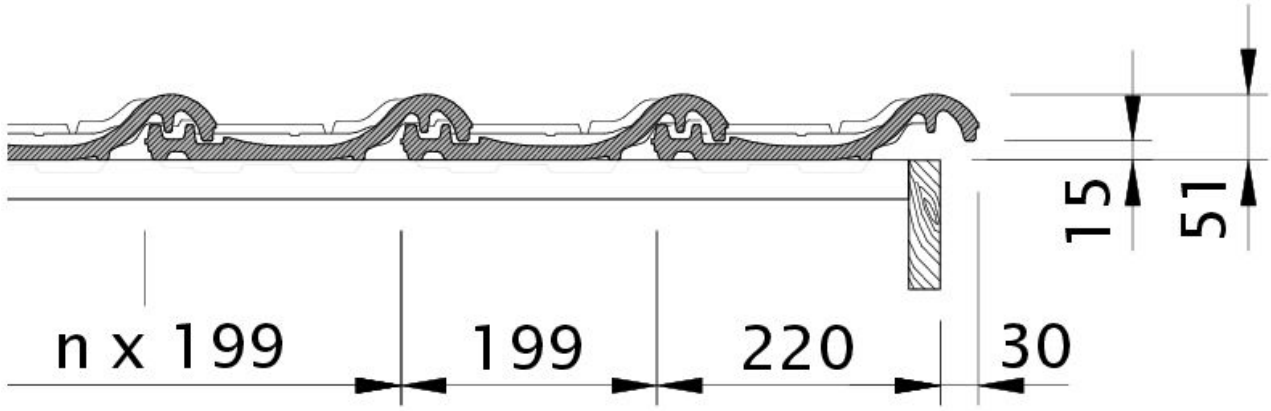

Dessin HARMONIE rive droite avec bande de rive et tuile de couverture OFR