DOMINO

Pour une architecture épurée

Des lignes tendues et réduites à l'essentiel, c'est la tuile Domino. Domino est la seule tuile en terre cuite du Benelux à offrir un profil entièrement plat en longueur et en largeur, sans incisions ou courbures. Le choix préféré de l'architecte.

AVANTAGES

- Style: moderne et épuré
- Tuile entièrement plate en longueur et largeur
- La tuile plate favorite d' architect
- Finition parfaite possible grâce à un arêtier en alumimium
- Des panneaux photovoltaïques Solesia peuvent être intégrés
- Egalement disponible avec une finition Finesse brillante

CARACTÉRISTIQUES TECHNIQUES

Dimensions (h x l - mm)	436 x 257
Poids de la tuile (kg)	4,2
Pente min. du toit (x°)	16° *
Recouvrement (mm)	224 - 226
Entraxe des lattes (mm)	343 - 354
Nombre des tuiles/m² (pièces)	12,4 - 13,1
Poids/m² (kg)	52 - 55
Hauteur du profil (mm)	40

* Avec sous-toiture CREATON

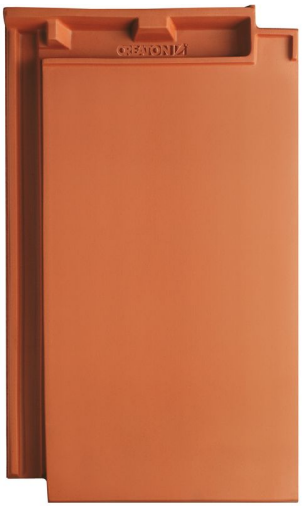

LAF/FLA VALEURS

Détermination de la position du liteau supérieur jusqu'a l'axe de faîte et de la hauteur de l'axe de faîte (tenant compte d'une hauteur de 30 mm de la latte à panne)

Pente	Distance L en mm pour faïtière PD	Hauteur liteau de faîte H en mm pour faîtière PD
16°	80	105
20°	80	95
25°	80	85
30°	80	75
35°	80	65
40°	80	55
45°	80	45
50°	80	30
55°	80	25

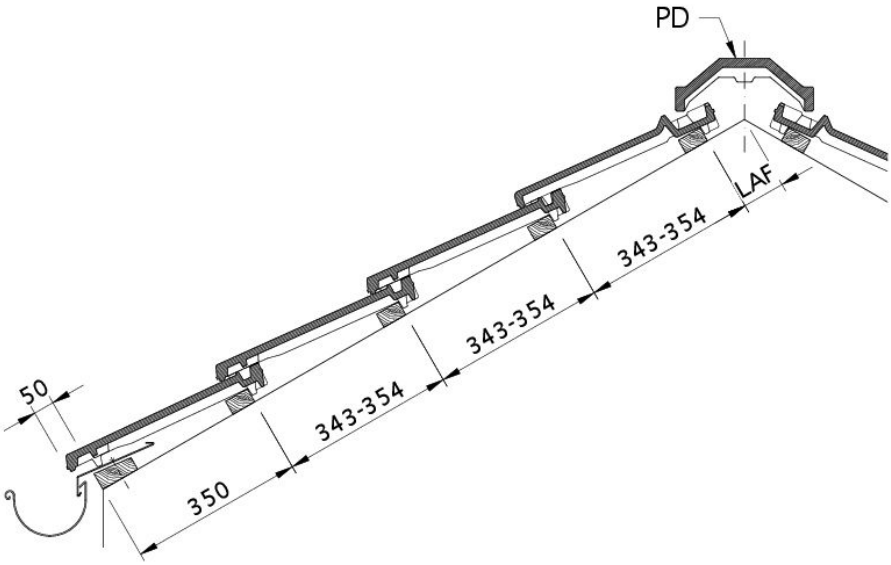

Dessin DOMINO section transversale de toit DQF

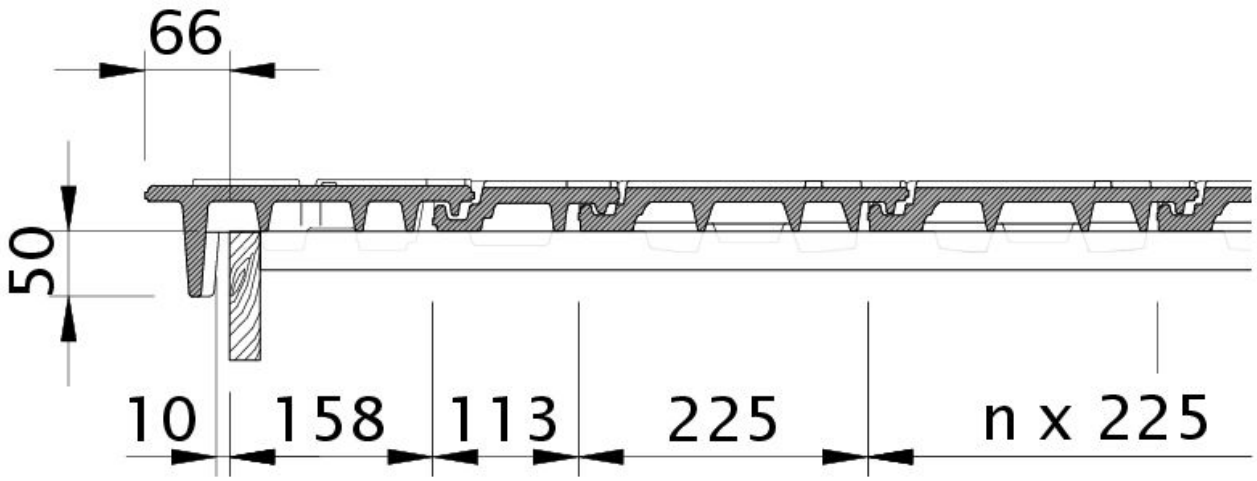

Dessin DOMINO tuile de rive gauche avec volige OBL

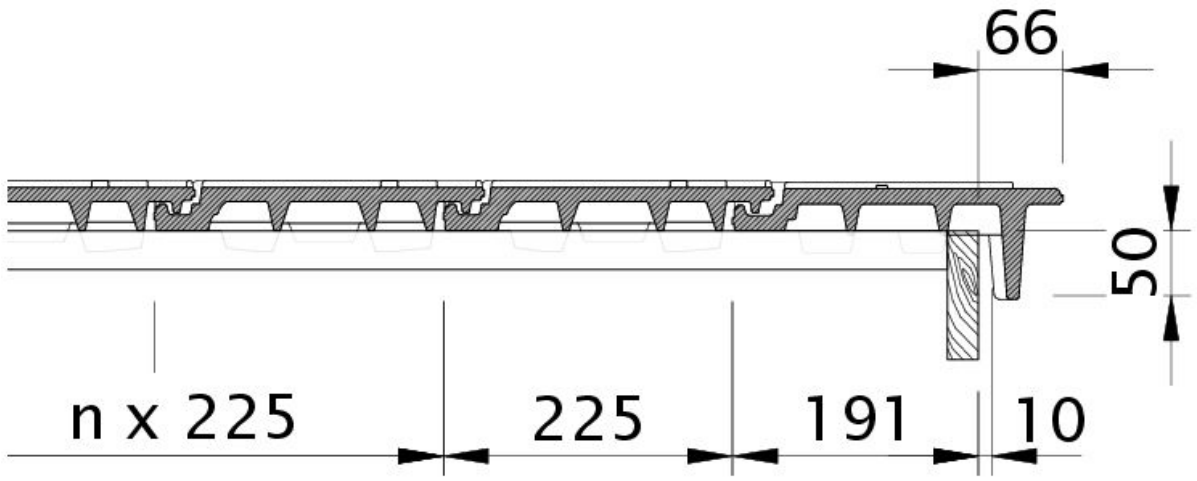

Dessin DOMINO tuile de rive droite avec volige OBR

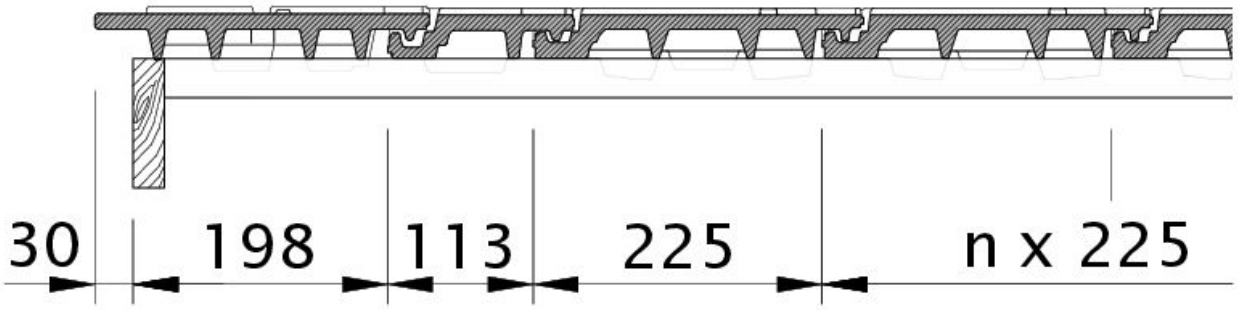

Dessin DOMINO ODL ODL

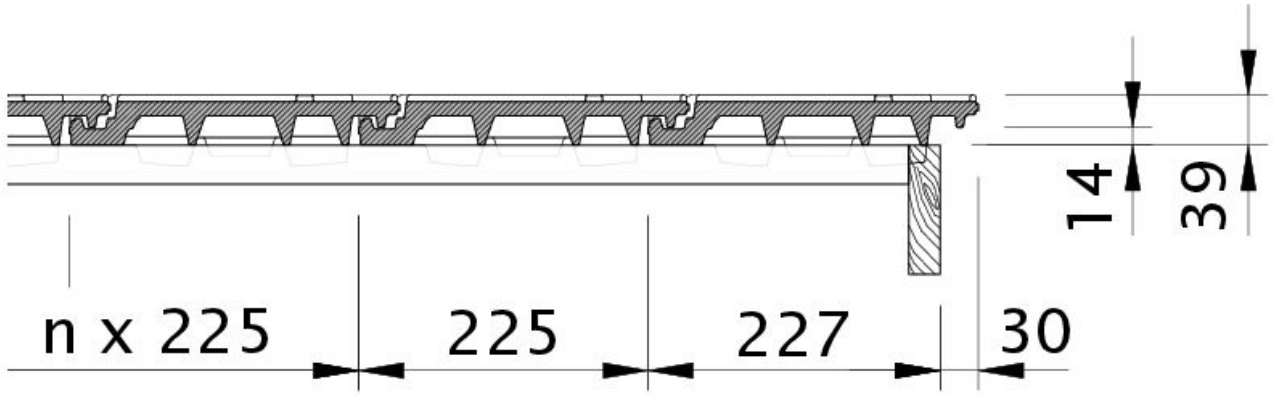

Dessin DOMINO rive droite avec bande de rive et tuile de couverture OFR

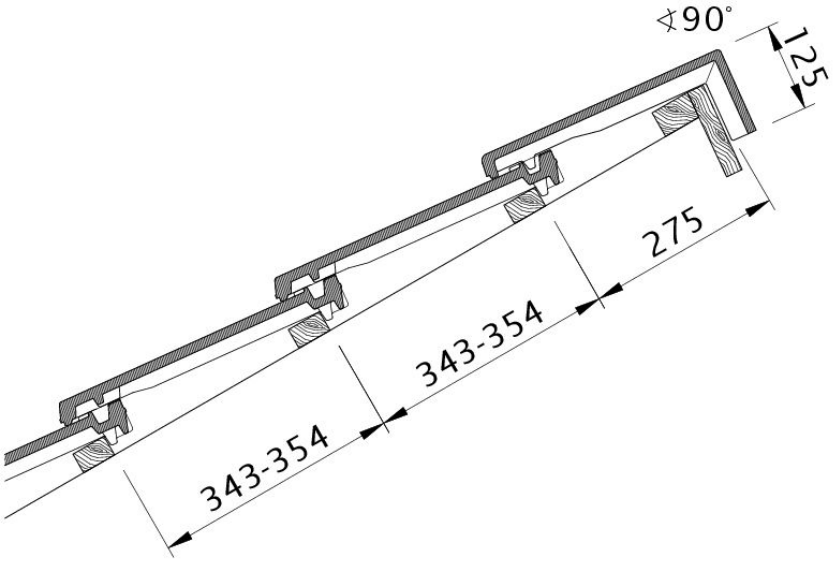

Dessin DOMINO modèle pour toit en appentis PDA

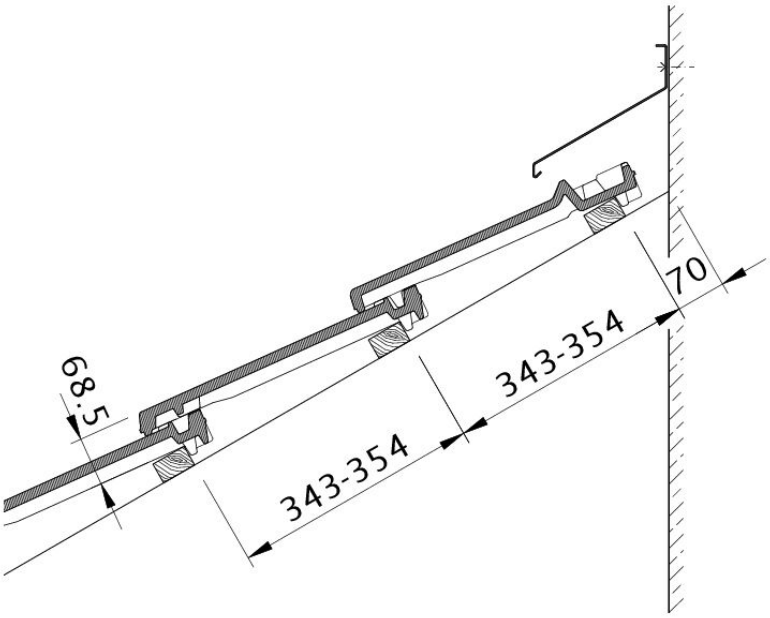

Dessin DOMINO raccord au mur haut avec tuile sous-faîtière/chatière WMF

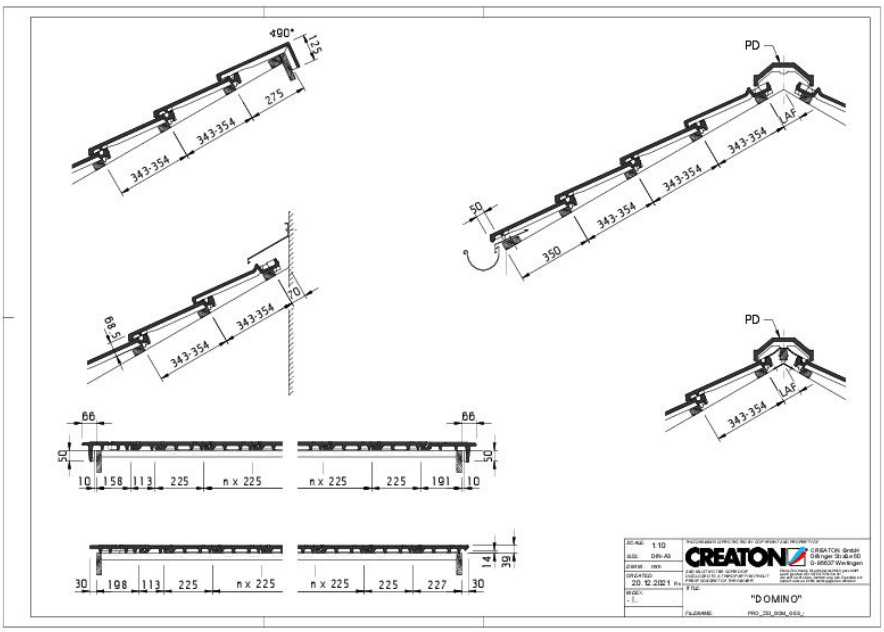

Drawing DOMINO general view GES

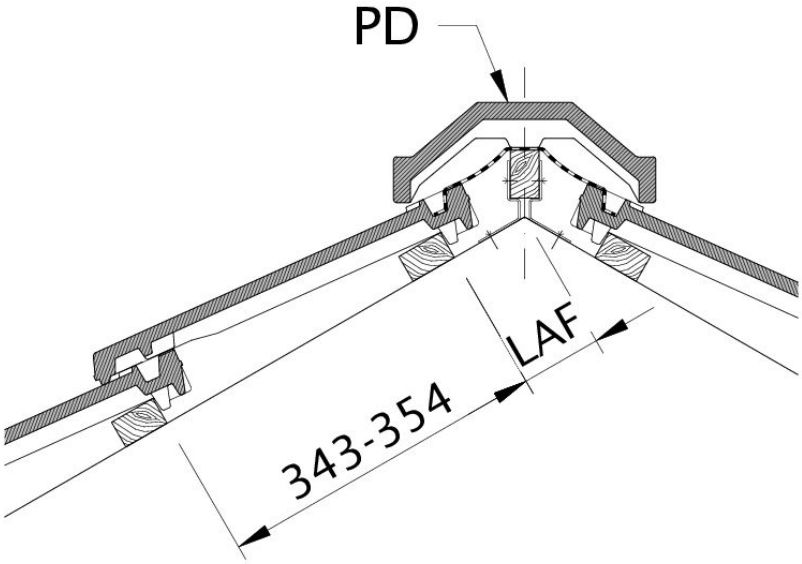

Dessin DOMINO écartement entre les liteaux par rapport au sommet du faîte, écartement des lattes de faîtage LAF